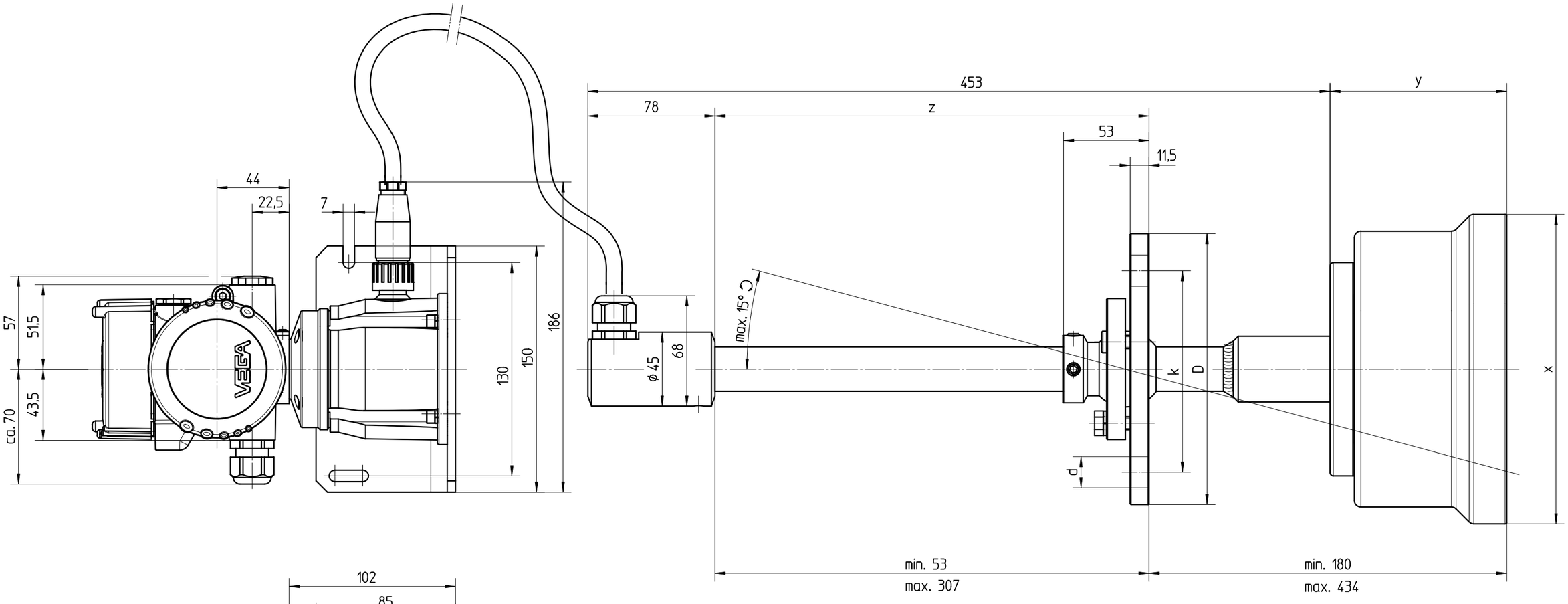

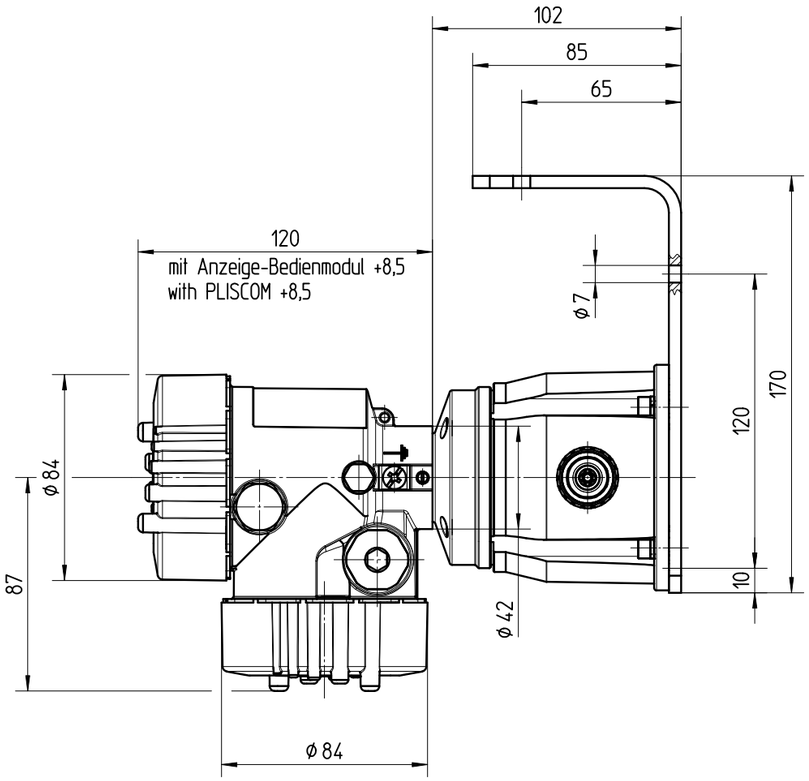

gezeichnet/
drawing

Schwenkhalterung	D	k	d	z	nicht Ex y	nicht Ex x	Staub Ex y	Staub Ex x
DN50 / 2"	ø165	ø122,8	4xø19	variabel	110	ø190	126	ø196
DN80 / 3"	ø200	ø156,2	4xø21	variabel				

Passmaß/tol.dimens.	Abmaß/allowance	Änderung / changing		Datum / Date	gezeichnet / freigegeben drawn / checked
	Freimaßtoleranz general tolerance	gezeichnet drawn	Datum/Date 13.09.2004	Name/Name lizenbergert	Benennung SON64 mit Al-Zweikammergeh. getr. Ausführ. C Schwenkh.
		freigegeben checked	22.09.2004	lenkf	Description SON64 with Al-housing 2-Kammer swivel. holder dimen. drawing
Werkstoff / Material		Maßstab Scale 1:2.5	VEGA Grieshaber KG Postfach 1142 77757 Schiltach Germany	Art.Nr. / Art.No. MB2309	Änd.-Zust. / Vers. –
		Originalformat size of origin A3		Zchngs.-Nr. / Drawing No. MB2309	
				Var.Fam.:	Var.Fam.2:
				Teil ähnl. / sim. part	Ersatz f. / replacement f.
				Arb.Anw. / work.instr.	

Diese Zeichnung bleibt Eigentum der Firma VEGA-Grieshaber KG
Sie darf ohne unsere Genehmigung weder kopiert,
noch 3. Personen oder Konkurrenzfirmen mitgeteilt werden.
(§ 2 Abs.1 Ziff.7 UrhG vom 09.09.1965)

This drawing remains property of VEGA-Grieshaber KG
It may be neither copied nor informed to third persons
or competitors without our approval.
(§ 2 paragraph 1 fig.7 copyright act of 9th Sept. 1965)