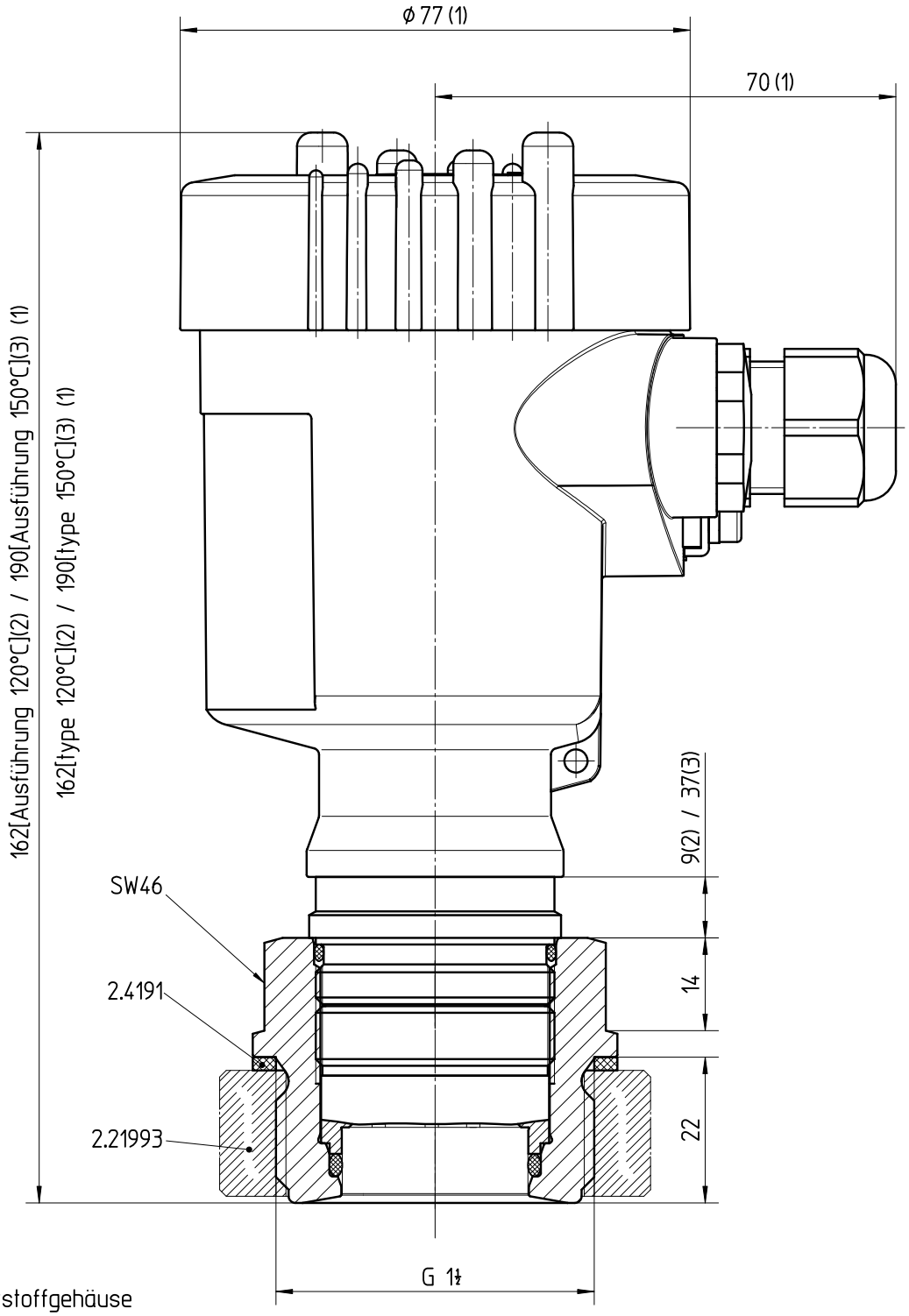

(1): Mit Kunststoffgehäuse

(1): with plastic housing

Montage gemäß ZG2607

		01	Länge für Ausführung 150°C ergänzt length for type 150°C added	26.04.2005	koppt dieterleh
Passmaß/tol.dimens.	Abmaß/allowance		Änderung / changing	Datum / Date	gezeichnet / freigegeben drawn / checked

Freimaßtoleranz general tolerance ISO 2768-mK	gezeichnet drawn	Datum/Date 21.01.2002	Name/Name koppt	Benennung BAR64 Gewinde G1½	Description BAR64 Gewinde G1½
	freigegeben checked	19.09.2002	koppt		

Werkstoff / Material	Maßstab Scale 1:1	VEGA VEGA Grieshaber KG Postfach 1142 77757 Schiltach Germany	Art.Nr. / Art.No. ZG2637 Zchngs.-Nr. / Drawing No. ZG2637	Änd.-Zust. / Vers. 01
	Originalformat size of origin A4		Var.Fam.:	Var.Fam.2:
			Teil ähnl. / sim. part	Ersatz f. / replacement f.
			Arb.Anw. / work.instr.	

Diese Zeichnung bleibt Eigentum der Firma VEGA-Grieshaber KG
Sie darf ohne unsere Genehmigung weder kopiert,
noch 3. Personen oder Konkurrenzfirmen mitgeteilt werden.
(§ 2 Abs.1 Ziff.7 UrhG vom 09.09.1965)

This drawing remains property of VEGA-Grieshaber KG
It may be neither copied nor informed to third persons
or competitors without our approval.
(§ 2 paragraph 1 fig.7 copyright act of 9th Sept. 1965)